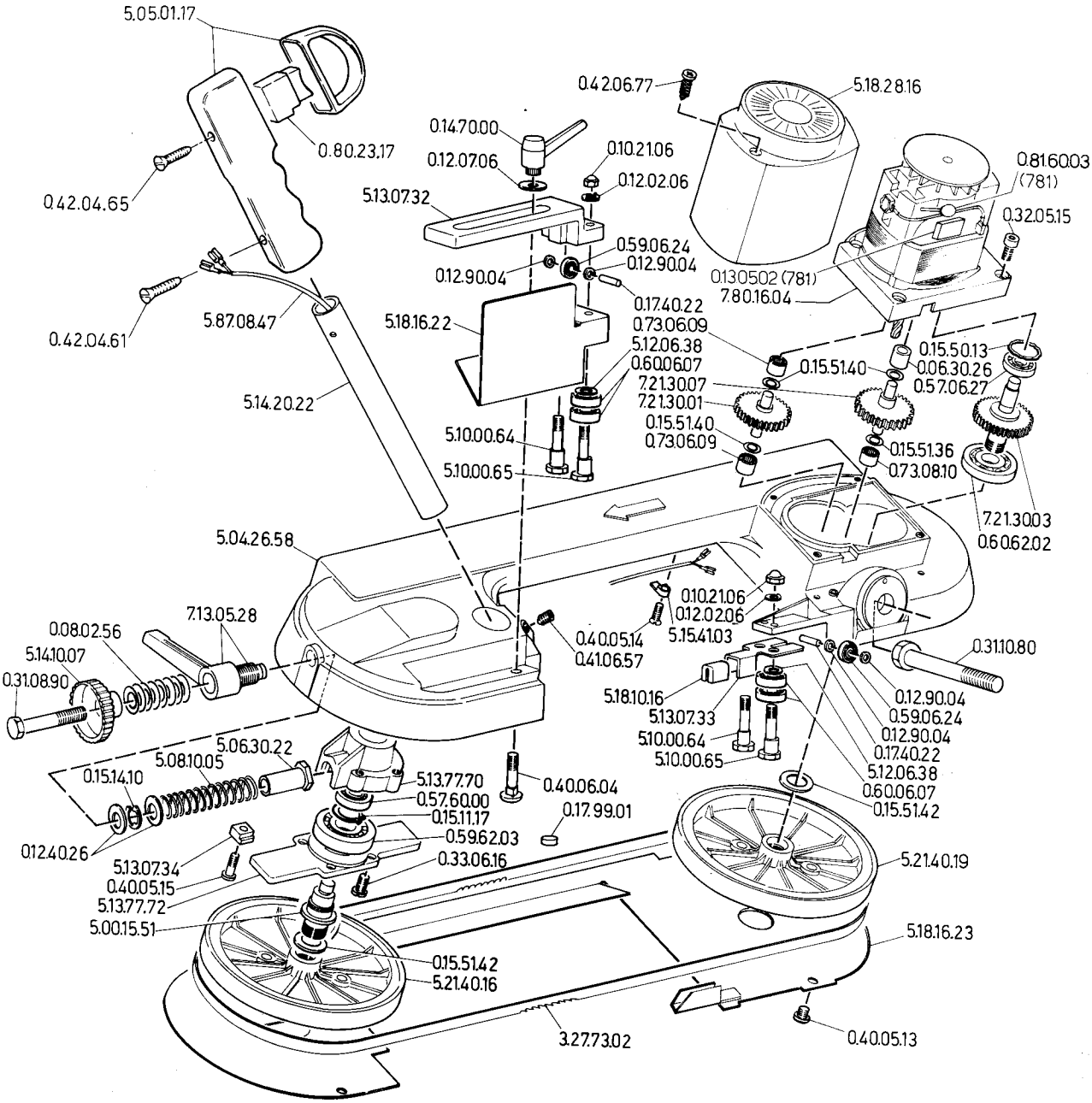
5.05.01.17
0.80.23.17
0.42.04.65
0.42.04.61
5.87.08.47
5.14.20.22
0.42.06.77
5.18.28.16
0.14.70.00
0.12.07.06
0.10.21.06
0.12.02.06
5.13.07.32
0.81.60.03
(781)
0.32.05.15
0.59.06.24
0.12.90.04
0.12.90.04
0.130502 (781)
7.80.16.04
0.17.40.22
5.18.16.22
0.73.06.09
5.12.06.38
0.60.06.07
0.15.51.40
0.15.50.13
0.06.30.26
0.57.06.27
7.21.30.07
7.21.30.01
0.15.51.40
0.73.06.09
5.10.00.64
5.10.00.65
0.15.51.36
0.73.08.10
7.21.30.03
0.60.62.02
5.04.26.58
0.10.21.06
0.12.02.06
5.15.41.03
0.40.05.14
0.41.06.57
0.31.10.80
7.13.05.28
0.08.02.56
5.14.10.07
0.31.08.90
5.18.10.16
5.13.07.33
5.10.00.64
5.10.00.65
0.12.90.04
0.59.06.24
0.12.90.04
0.17.40.22
5.12.06.38
0.60.06.07
0.15.51.42
5.06.30.22
5.08.10.05
0.15.14.10
5.13.77.70
0.57.60.00
0.15.11.17
0.59.62.03
0.40.06.04
0.17.99.01
0.12.40.26
5.13.07.34
0.40.05.15
5.13.77.72
5.00.15.51
0.33.06.16
5.21.40.19
5.18.16.23
0.15.51.42
5.21.40.16
3.27.73.02
0.40.05.13

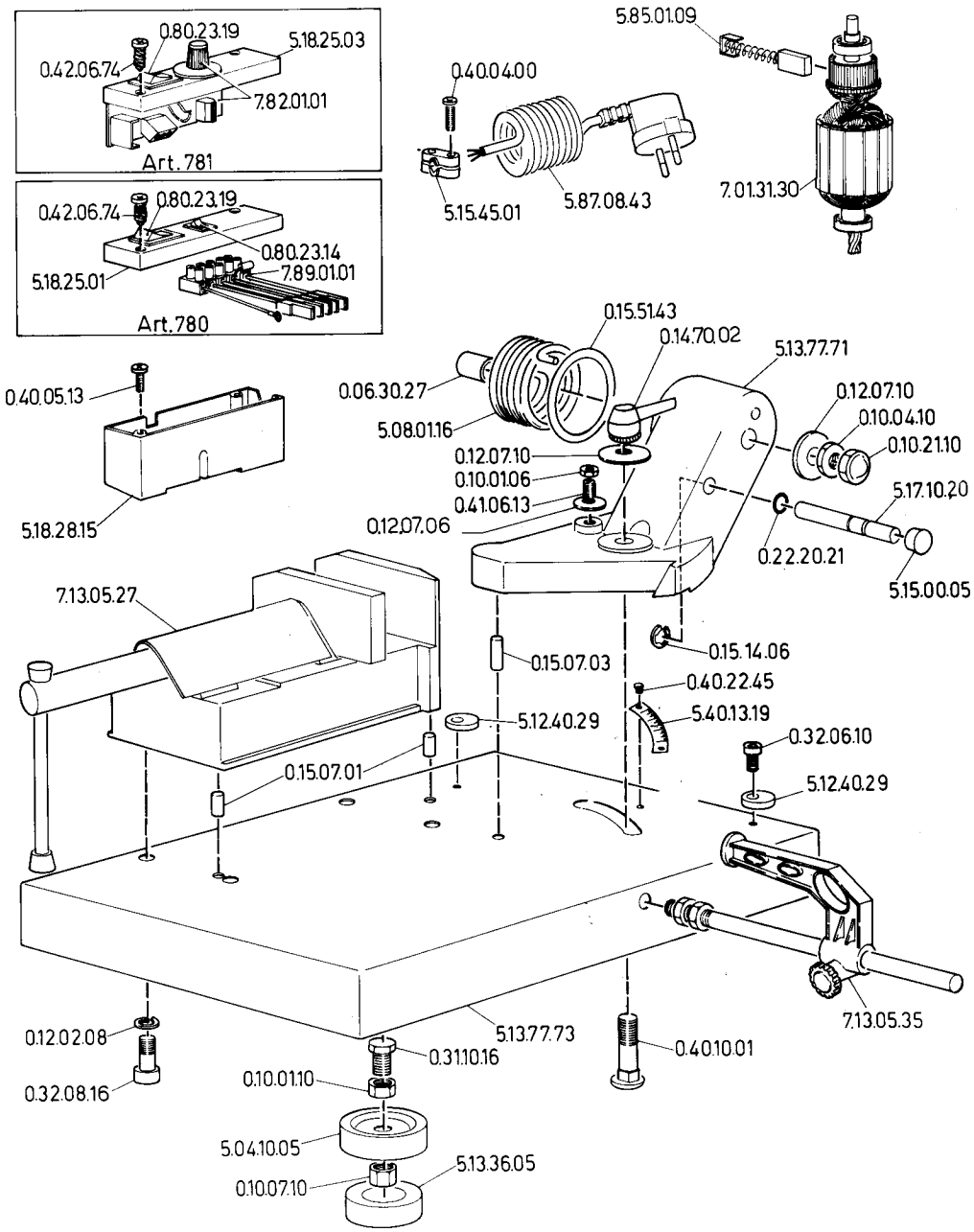
0.80.23.19
5.18.25.03
0.42.06.74
7.82.01.01
Art. 781
0.42.06.74
0.80.23.19
0.80.23.14
5.18.25.01
7.89.01.01
Art. 780
5.85.01.09
0.40.04.00
5.15.45.01
5.87.08.43
7.01.31.30
0.15.51.43
0.14.70.02
5.13.77.71
0.40.05.13
0.06.30.27
0.12.07.10
0.10.04.10
5.08.01.16
0.10.21.10
0.12.07.10
0.10.01.06
5.17.10.20
0.41.06.13
0.12.07.06
5.18.28.15
0.22.20.21
5.15.00.05
7.13.05.27
0.15.14.06
0.15.07.03
0.40.22.45
5.12.40.29
5.40.13.19
0.32.06.10
0.15.07.01
5.12.40.29
7.13.05.35
0.12.02.08
5.13.77.73
0.31.10.16
0.40.10.01
0.32.08.16
0.10.01.10
5.04.10.05
5.13.36.05
0.10.07.10