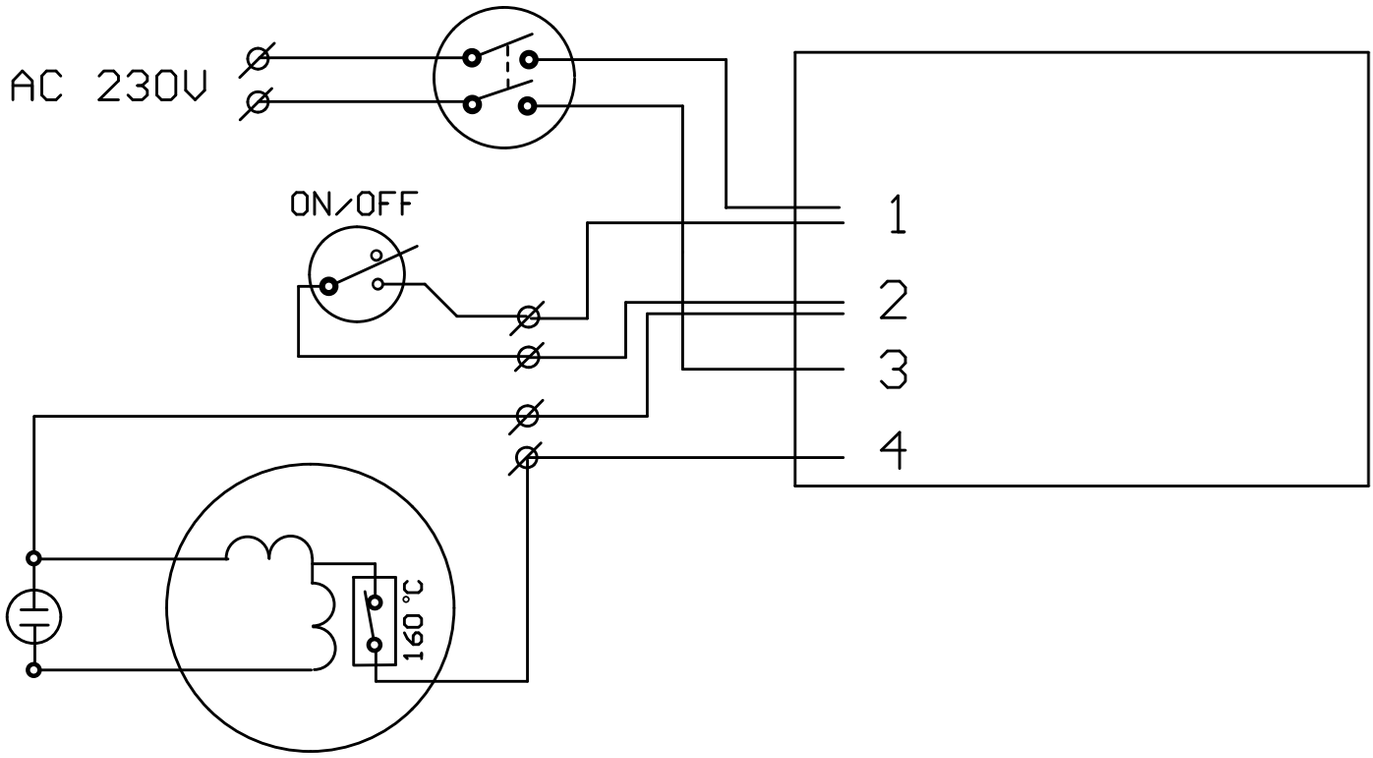SCHEMA ELETTRICO / WIRING DIAGRAM / ELEKTRISCHER SCHALTPLAN- / SCHÉMA ÉLECTRIQUE
ESQUEMA ELÉCTRICO / ESQUEMA ELÉCTRICO