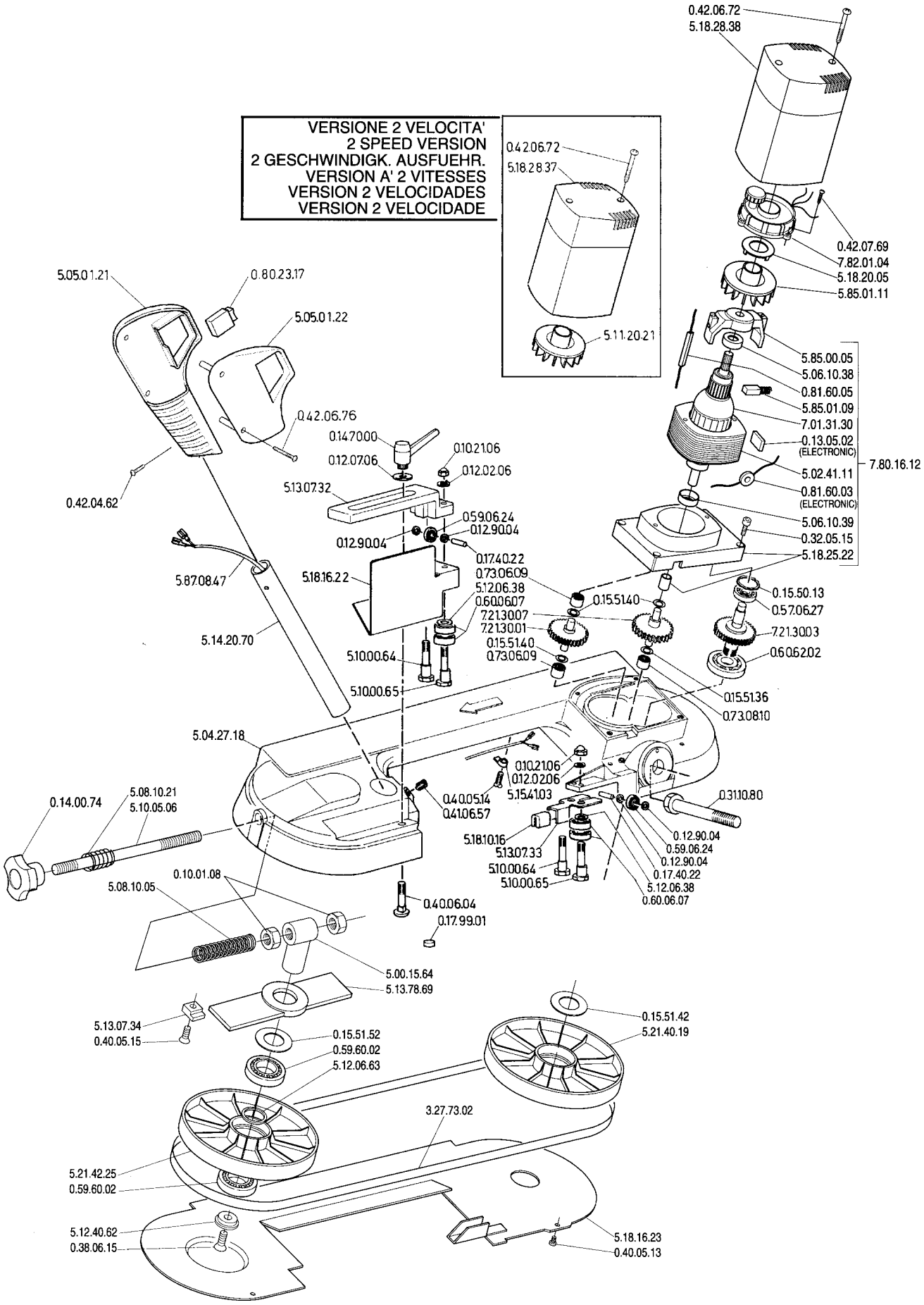
VERSIONE 2 VELOCITA'
2 SPEED VERSION
2 GESCHWINDIGK. AUSFUEHR.
VERSION A' 2 VITESSES
VERSION 2 VELOCIDADES
VERSION 2 VELOCIDADE
0.42.06.72
5.18.28.37
5.11.20.21
0.42.06.72
5.18.28.38
0.42.07.69
7.82.01.04
5.18.20.05
5.85.01.11
5.85.00.05
5.06.10.38
0.81.60.05
5.85.01.09
7.01.31.30
0.13.05.02
(ELECTRONIC)
5.02.41.11
0.81.60.03
(ELECTRONIC)
5.06.10.39
0.32.05.15
5.18.25.22
7.80.16.12
5.05.01.21
0.80.23.17
5.05.01.22
0.42.06.76
0.42.04.62
0.14.70.00
0.10.21.06
0.12.07.06
0.12.02.06
5.13.07.32
0.59.06.24
0.12.90.04
0.12.90.04
0.17.40.22
0.73.06.09
5.87.08.47
5.18.16.22
5.12.06.38
0.60.06.07
0.15.51.40
0.15.50.13
0.57.06.27
7.21.30.07
7.21.30.01
7.21.30.03
5.14.20.70
0.15.51.40
0.73.06.09
0.60.06.02
5.10.00.64
5.10.00.65
0.15.51.36
0.73.08.10
5.04.27.18
0.10.21.06
0.12.02.06
5.15.41.03
0.14.00.74
5.08.10.21
5.10.05.06
0.40.05.14
0.41.06.57
0.31.10.80
5.18.10.16
5.13.07.33
5.10.00.64
5.10.00.65
0.12.90.04
0.59.06.24
0.12.90.04
0.17.40.22
5.12.06.38
0.60.06.07
0.10.01.08
5.08.10.05
0.40.06.04
0.17.99.01
5.00.15.64
5.13.78.69
5.13.07.34
0.40.05.15
0.15.51.52
0.59.60.02
5.12.06.63
0.15.51.42
5.21.40.19
3.27.73.02
5.21.42.25
0.59.60.02
5.12.40.62
0.38.06.15
5.18.16.23
0.40.05.13

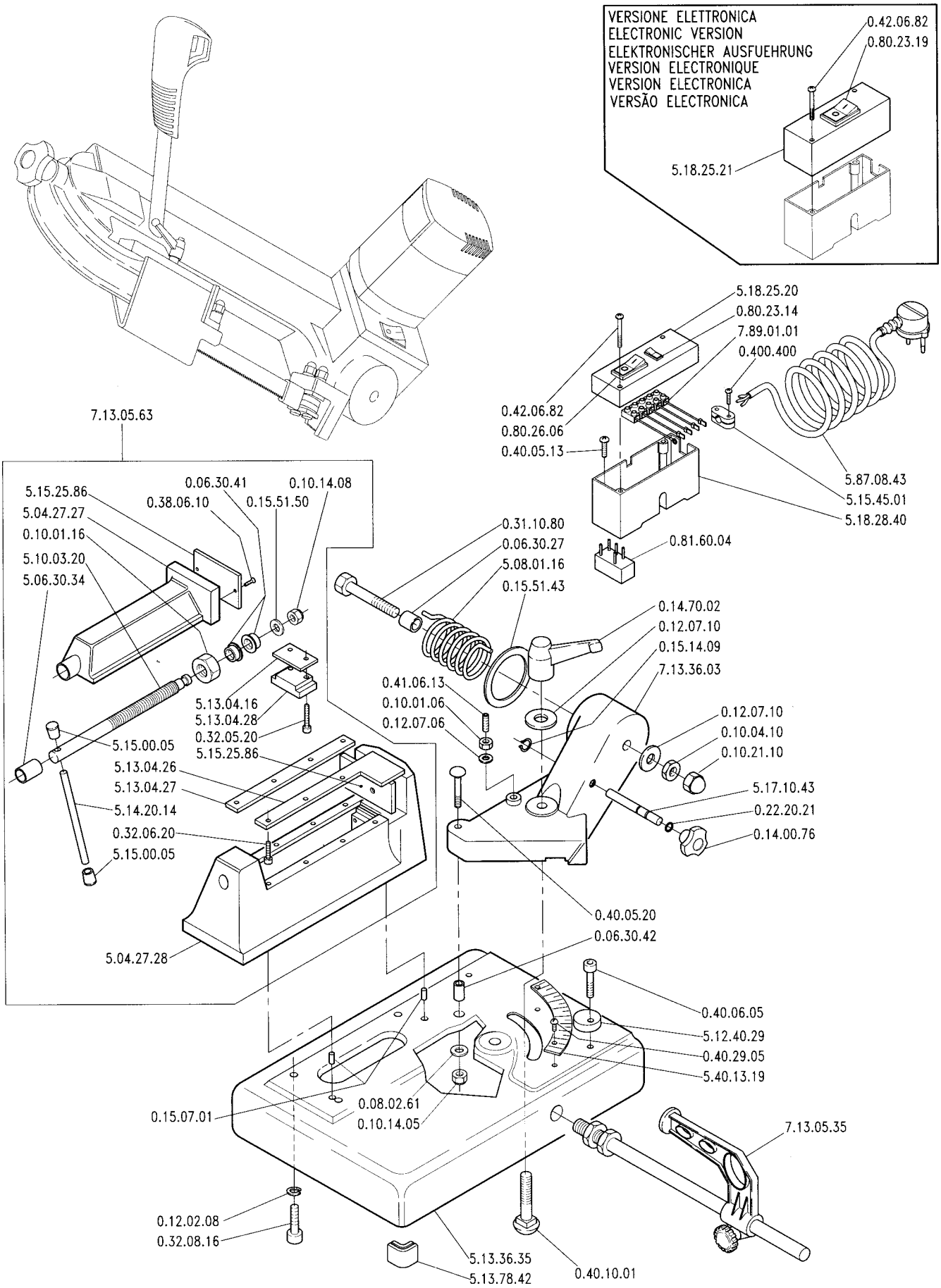
VERSIONE ELETTRONICA
ELECTRONIC VERSION
ELEKTRONISCHER AUSFUEHRUNG
VERSION ELECTRONIQUE
VERSION ELECTRONICA
VERSÃO ELECTRONICA
0.42.06.82
0.80.23.19
5.18.25.21
5.18.25.20
0.80.23.14
7.89.01.01
0.400.400
0.42.06.82
0.80.26.06
0.40.05.13
5.87.08.43
5.15.45.01
5.18.28.40
0.81.60.04
7.13.05.63
5.15.25.86
5.04.27.27
0.10.01.16
5.10.03.20
5.06.30.34
0.06.30.41
0.38.06.10
0.15.51.50
0.10.14.08
0.31.10.80
0.06.30.27
5.08.01.16
0.15.51.43
0.14.70.02
0.12.07.10
0.15.14.09
7.13.36.03
0.41.06.13
0.10.01.06
0.12.07.06
5.13.04.16
5.13.04.28
0.32.05.20
5.15.25.86
5.15.00.05
5.13.04.26
5.13.04.27
5.14.20.14
0.32.06.20
5.15.00.05
0.12.07.10
0.10.04.10
0.10.21.10
5.17.10.43
0.22.20.21
0.14.00.76
0.40.05.20
0.06.30.42
5.04.27.28
0.40.06.05
5.12.40.29
0.40.29.05
5.40.13.19
0.15.07.01
0.08.02.61
0.10.14.05
7.13.05.35
0.12.02.08
0.32.08.16
5.13.36.35
5.13.78.42
0.40.10.01